209街区外造成工事

（土工工事・道路工事）

数量計算書

数量総括表

工事区分	工種	種別	細別	規格・寸法	単位	数　量	設計数量	摘　要
	道路工	車道工						
			切土工	土　砂	m3	18,976.2	18,980	
			盛土工	発生土	m3	398.7	400	
			残土処理	土　砂	m3	18,577.4	18,580	
			上層路盤工	再生粒度調整砕石 RM-40 t=12cm	m2	1,298.0	1,300	
			下層路盤工	再生砕石 RC-40　t=12cm	m2	1,297.1	1,300	
			路床改良工	生石灰系固化材90kg/m3 t=50cm	m2	1,111.5	1,110	
			法面仕上げ工	切土面	m2	2,986.6	2,990	
				盛土面	m2	260.7	260	
	排水構造物工							
		作業土工	床掘り		m3	160.3	160	
			埋戻し		m3	143.3	140	
			残土処理		m3	17.0	17	
		側溝工	U型側溝	U-240×240×2000	m	416.0	416	
			街渠側溝	300×300×2000	m	46.8	47	
			街渠桝	715×400×1000	箇所	1.00	1	
			歩車道境界ブロック(一般部)	150/190×200×600	m	47.8	48	
			地先境界ブロック	120*120*600	m	51.8	52	
		集水桝		400×400×550	箇所	9.0	9	
				400×400×600	箇所	4.0	4	
				400×400×650	箇所	1.0	1	
		横断管		CSBφ300	m	9.2	9	
				Vuφ250	m	3.7	4	
		L型街渠	切下げタイプ		m	10.1	10	
	撤去工							
		土留擁壁	空洞ブロック 現場打ちコンクリート		m	34.0	34	
					m3	8.4	8	
		防塵ネット	H=3.00m		m	60.0	60	
		発生材運搬			t	1.7	2	
	仮設工							
		敷鉄板設置			m2	352.7	353	
		敷鉄板			枚	38.0	38	
		仮設材運搬			t	61.0	61	

209街区造成工事　法面整形計算書

街区名	測　点	法勾配	切土法面整形			盛土法面整形			備　　考
			平面積	法面係数	法面積	平面積	法面係数	法面積	
			(m2)		(m2)	(m2)		(m2)	
209街区	外周	1:1.8	1934.00	1.144	2212.50	0.00	1.144	0.00	
	③-1	1:1.8	98.48	1.144	112.66	0.00	1.144	0.00	1:1.8係数 1.144
	③-2	1:1.8	52.54	1.144	60.11	0.00	1.144	0.00	
	③-3	1:1.8	130.35	1.144	149.12	0.00	1.144	0.00	
	③-4	1:1.8	11.90	1.144	13.61	0.00	1.144	0.00	
	③-5	1:1.8	11.70	1.144	13.38	0.00	1.144	0.00	
	③-6	1:1.8	15.48	1.144	17.71	0.00	1.144	0.00	
	③-7	1:1.8	20.58	1.144	23.54	0.00	1.144	0.00	
	④-1	1:1.8	146.87	1.144	168.02	0.00	1.144	0.00	
	④-2 ⑤⑥	1:1.8	98.83	1.144	113.06	0.00	1.144	0.00	
	⑦	1:1.8	89.93	1.144	102.88	227.84	1.144	260.65	
合計					2986.59			260.65	

209街区外造成工事　道路築造土量計算書

路線名	測　点	単距離	切　土			盛　土			備　考
			断面積	平均断面積	土　量	断面積	平均断面積	土　量	
		(m)	(m2)	(m2)	(m3)	(m2)	(m2)	(m3)	
区6-144号線									
	No.0	0.000	151.14		0.00	0.00		0.00	
	No.1	20.000	126.03	138.585	2771.70	12.30	6.150	123.00	
	No.2	20.000	147.66	136.845	2736.90	0.00	6.150	123.00	
	No.3	20.000	108.37	128.015	2560.30	0.00	0.000	0.00	
	No.4	20.000	105.62	106.995	2139.90	0.00	0.000	0.00	
	Bc.159	14.575	75.41	90.515	1319.26	0.00	0.000	0.00	
	C444	2.956	87.75	81.580	241.15	0.00	0.000	0.00	
	No.5	2.469	88.16	87.955	217.16	0.00	0.000	0.00	
	No.6	20.000	196.70	142.430	2848.60	0.00	0.000	0.00	
	No.6	0.000	70.55	79.355	0.00	0.00	0.000	0.00	
	No.6+7.5	7.500	70.55	133.625	1002.19	0.00	0.000	0.00	
区10-8(A)号線									
	No.2	0.000	103.42		0.00	0.00		0.00	
(C68)	No.2+3.91	3.910	108.85	106.135	414.99	0.00	0.000	0.00	
	No.3	16.090	113.59	111.220	1789.53	0.00	0.000	0.00	
	No.3+2.500	2.500	117.34	115.465	288.66	0.00	0.000	0.00	
	No.3+2.500	0.000	73.81	95.575	0.00	0.00	0.000	0.00	
	No.4	17.500	0.00	36.905	645.84	11.58	5.790	101.33	
(C69)	No.4+3.667	3.667	0.00	0.000	0.00	16.46	14.020	51.41	
									残土処理
計					18976.17			398.74	18577.44

209街区外造成工事
道路工数量表

路 線 名	項 目	種 別	形状寸法	単位	数 量	備 考
区6-144号線						CAD計測
区10-8(A)号線	車道工	表層工	再生粗粒度As t= 4cm	m2	0.00	次回施工
		上層路盤工	再生粒度調整砕石 RM-40 t=12cm	m2	308.70	
		上層路盤工	再生粒度調整砕石 RM-40 t=12cm	m2	31.40	
		上層路盤工	再生粒度調整砕石 RM-40 t=12cm	m2	957.90	957.9
		下層路盤工	再生砕石 RC-40 t=12cm	m2	307.80	
		下層路盤工	再生砕石 RC-40 t=12cm	m2	31.40	
		下層路盤工	再生砕石 RC-40 t=12cm	m2	957.90	957.9
		路床工（安定処理）	石灰系固化材 **t/100m2 t=**cm	m2	1,111.50	CBR試験後に決定
合 計						
	車道工					
		表層工	再生粗粒度As t= 4cm	m2		
		上層路盤工	再生粒度調整砕石 RM-40 t=12cm	m2	1,298.00	
		下層路盤工	再生砕石 RC-40 t=12cm	m2	1,297.10	
		路床工（安定処理）	石灰系固化材 **t/100m2 t=**cm	m2	1,111.50	CBR試験後に決定

209街区外造成

排水構造物集計表

項　目	規格	単位	数　量　計　算												計	土工 [m3]		
																床掘り	埋戻し	残土処理
																土　砂	良質土	発生土
U型側溝	240×240×2000	m	26.36	96.50	123.00	35.08	79.76	55.30							416.00	116.06	106.08	9.98
街渠側溝	300×300×2000	m	47.80	−1.00											46.80	7.68	7.25	0.42
街渠桝	715×400×1000	箇所	1.00												1.00	0.60	0.51	0.12
歩車道境界ブロック(一般部)	150/190×200×600	m	47.80												47.80			
地先境界ブロック	120*120*600	m	51.75												51.75			
集水桝	400×400×550	箇所	1.00	1.00	1.00	1.00	1.00	1.00	1.00	1.00	1				9.00	17.01	14.31	2.70
	400×400×600	箇所	1.00	1.00	1.00	1.00									4.00	12.69	10.83	1.85
	400×400×650	箇所	1.00												1.00	2.16	1.82	0.35
横断管	CSBφ300	m	4.60	4.60											9.20	3.75	2.22	1.54
	Vuφ250	m	3.65												3.65			
L型街渠	切下げタイプ	m	10.10												10.10	0.30	0.30	0.00
計																160.25	143.33	16.97

U型側溝工	千葉県型側溝 CH25-24-24	布設工	(L=10.0m当り)	

掘　削　0.279m2
埋戻し　0.255m2

U型側溝(240×240)

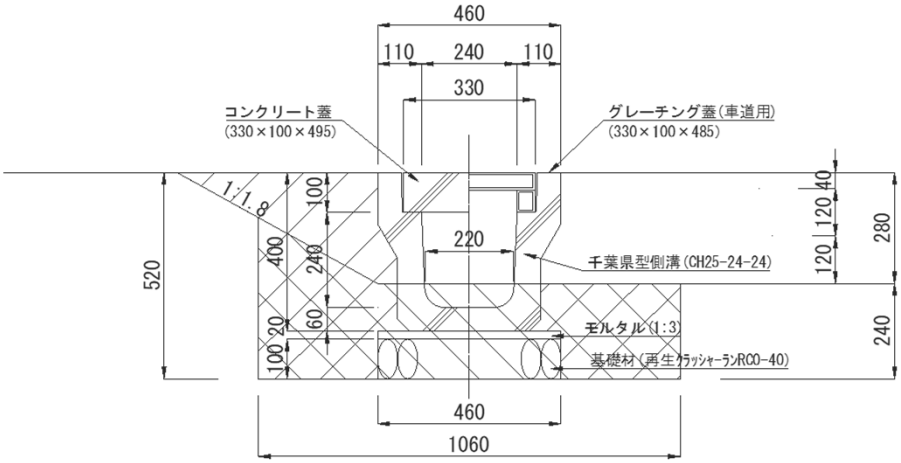

種　別	規格・寸法	単位	計　算　式	数 量
掘　削	土砂	m3	0.279*10.0	2.79
埋戻し	発生土	m3	0.255*10.0	2.55
残土処理	流用土	m3	2.79-2.55	0.24
基礎砕石	再生砕石　RC-40 t=10cm	m3	0.1*0.46*10.0	0.46
敷モルタル	ﾓﾙﾀﾙ (1:3) t=2cm	m3	0.02*0.46*10.0	0.092
U型側溝	CH25-24-24 240×240×2000	本	10.0/2.0	5.00
ｺﾝｸﾘｰﾄ側溝蓋	車道用 330×100×495	枚	10.0/0.5-1	19.00
ｸﾞﾚｰﾁﾝｸﾞ蓋	車道用　T-25 330×100×485	枚	n=1枚/10.0m当り	1.00

街渠縦断管	300×300×2000	布設工	#REF!	

掘　削　0.164m2
埋戻し　0.155m2

街渠縦断管(300×300)　S=1:10

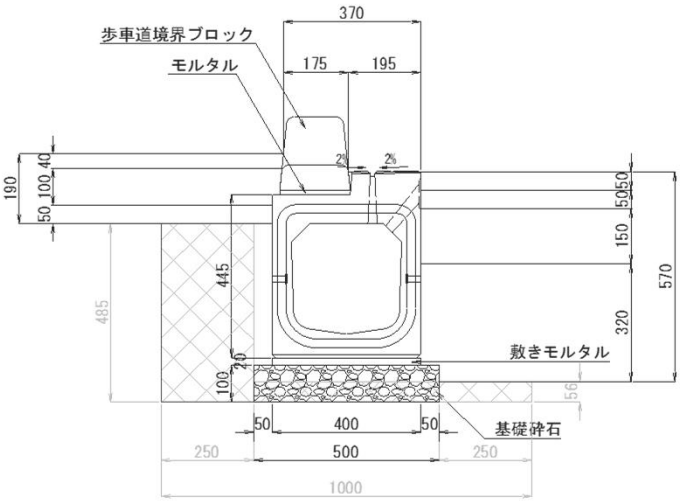

種　別	規格・寸法	単位	計　算　式	数 量
掘　削	土砂	m3	0.164*10.0	1.64
埋戻し	発生土	m3	0.155*10.0	1.55
残土処理		m3	1.64-1.55	0.09
基礎砕石	再生砕石　RC-40 t=10cm	m3	0.100*0.500*10.0	0.50
敷モルタル	ﾓﾙﾀﾙ (1:3) t=2cm	m3	(0.020*0.400+0.010*0.190)*10.0	0.100
街渠縦断管	300×300×2000	本	10.0/2.0	5.00
歩車道境界ブロック	一般ブロック 150/190×200×600	本	10.0/0.60-1	15.67
	水抜きブロック 150/190×200×600	本	n=1	1.00

街渠桝工	集水桝 715×400×1000	設置工	(N=1箇所当り)	

街渠桝(300×300) S=1:10

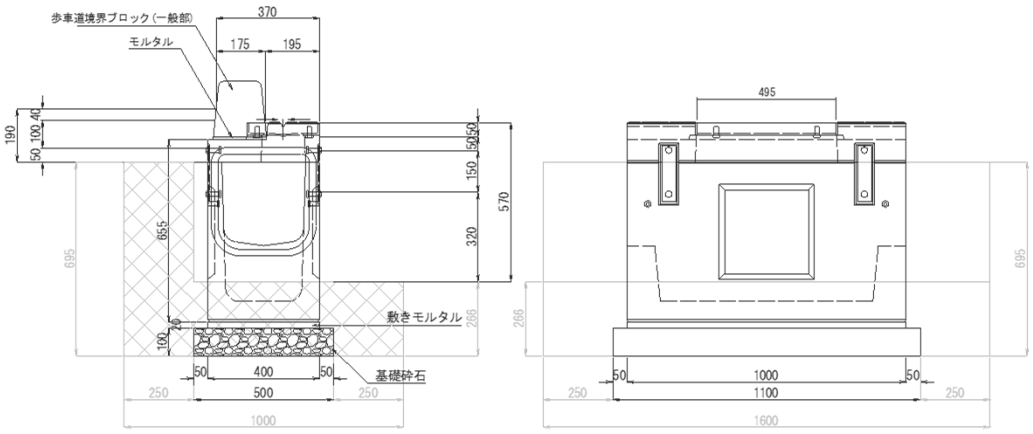

種　別	規格・寸法	単位	計　算　式	数 量
掘　削	土砂	m3	(0.266*1.0+0.429*0.25)*1.60	0.60
埋戻し	発生土	m3	(0.266*1.0+0.429*0.30)*1.60-(0.500*0.100*1.100+0.400*0.166*1.0)	0.51
残土処理		m3	0.500*0.100*1.100+0.400*0.166*1.0	0.12
基礎砕石	再生砕石　RC-40 t=15cm	m3	0.500*0.100*1.100	0.06
敷モルタル	ﾓﾙﾀﾙ (1:3) t=1cm	m3	0.010*0.190*10.0	0.020
歩車道境界ブロック	150/190×200-70×600	本	1.0/0.60	1.67

横断管工	横断管渠 φ300×2400	設置工	L=10.0m当り	

掘　削　　0.408 m2
埋戻し　　0.241 m2

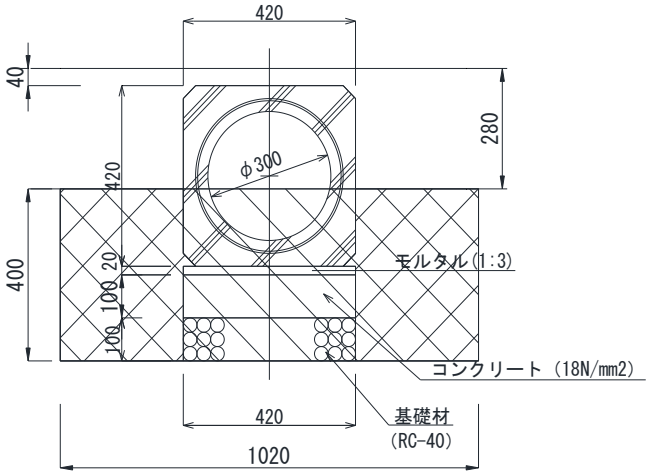

種　別	規格・寸法	単位	計　算　式	数 量
掘　削	土砂	m3	0.408×10.00	4.08
埋戻し	発生土	m3	0.241×10.00	2.41
残土処理		m3	4.08-2.41	1.67
基礎砕石	再生砕石　RC-40 t=10cm	m3	0.42*0.10*10.0	0.42
型枠		m2	0.10*2*10.0	2.00
コンクリート	18KN/cm2	m3	0.42*0.10*10.0	0.42
敷モルタル	ﾓﾙﾀﾙ（1:3） t=2cm	m3	0.42*0.02*10.0	0.084
横断管	φ250 L=2400	本	10.0/2.4	4.17

集水桝工	集水桝 400×400×550	設置工	(N=1箇所当り)	

集 水 桝 S=1:10

(400×400×550)

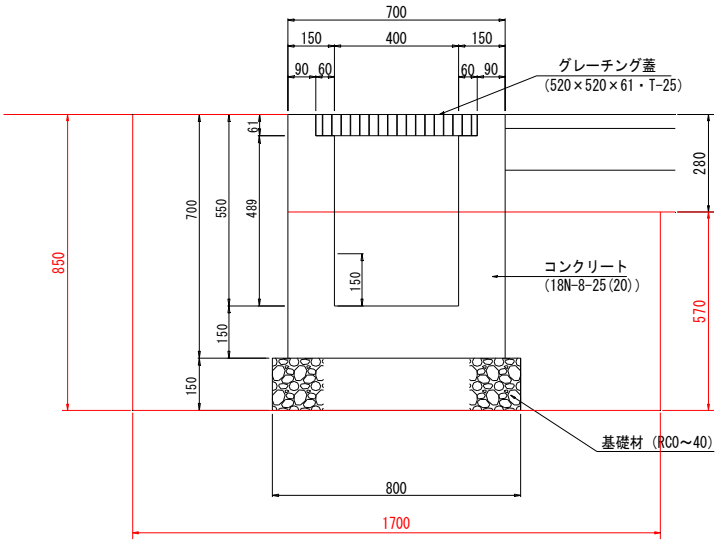

種　別	規格・寸法	単位	計　算　式	数 量
掘　削	土砂	m3	1.7*1.7*0.57+1.7*0.5*0.28	1.89
埋戻し	発生土	m3	1.89-0.30	1.58
残土処理		m3	0.7*0.7*0.42+0.8*0.8*0.15	0.30
基礎砕石	再生砕石　RC-40 t=15cm	m3	0.8*0.8*0.15	0.10
型枠	小型	m2	(0.7+0.4)*4*0.70	3.08
コンクリート	18KN/cm2	m3	0.7*0.7*0.70-0.4*0.4*0.489-0.52*0.52*0.061	0.25
グレーチング蓋	T-25　(受枠供) 520×520×61	枚		1.00

集水桝工	集水桝 400×400×600	設置工	(N=1箇所当り)	

集 水 桝 S=1:10

(400×400×600)

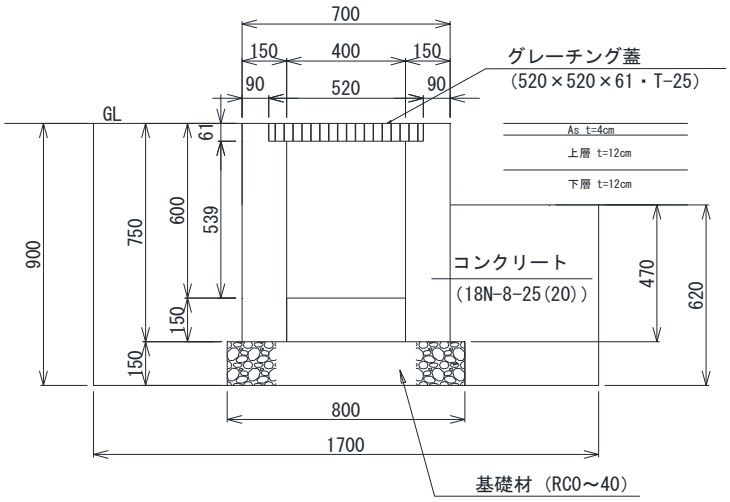

種　別	規格・寸法	単位	計　算　式	数 量
掘　削	土砂	m3	1.7*1.7*0.90+1.2*1.7*0.28	3.17
埋戻し	発生土	m3	3.17-0.46	2.71
残土処理		m3	0.7*0.7*0.75+0.8*0.8*0.15	0.46
基礎砕石	再生砕石　RC-40 t=15cm	m3	0.8*0.8*0.15	0.10
型枠	小型	m2	(0.7+0.4)*4*0.70	3.08
コンクリート	18KN/cm2	m3	0.7*0.7*0.70-0.4*0.4*0.489-0.52*0.52*0.061	0.25
グレーチング蓋	T-25　(受枠供) 520×520×61	枚		1.00

集水桝工	集水桝 400×400×650	設置工	1箇所当り	

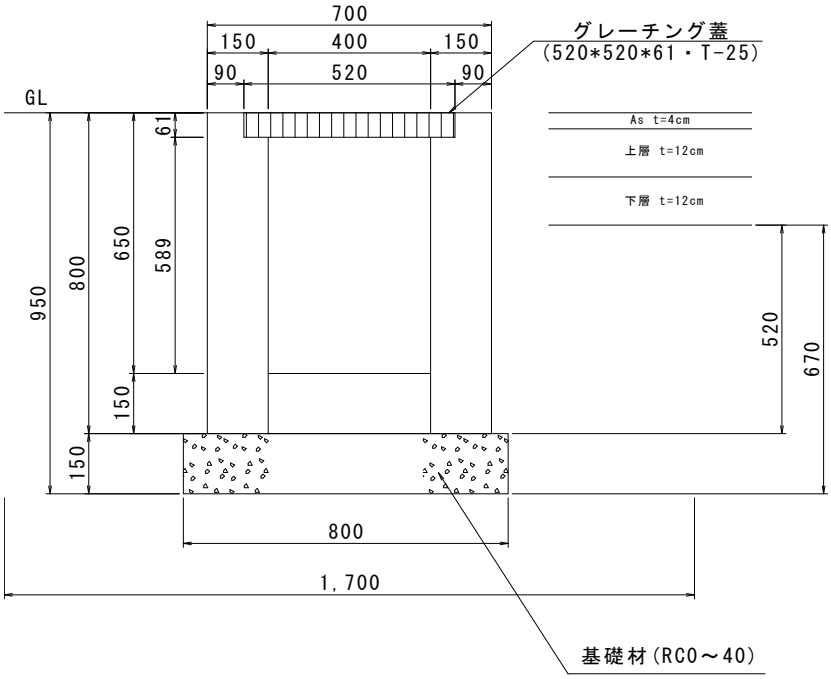

種　別	規格・寸法	単位	計　算　式	数 量
掘　削	土砂	m3	1.70*1.70*0.9.5-1.20*1.70*0.28	2.17
埋戻し	発生土	m3	2.17-0.35	1.82
残土処理		m3	0.70*0.70*0.52+0.80*0.80*0.15	0.35
基礎砕石	再生砕石　RC-40 t=15cm	m3	0.80*0.80*0.15	0.10
型枠	小型	m2	(0.70*0.80+0.40*0.65)*4	3.04
コンクリート	18KN/cm2	m3	0.70*0.70*0.80-0.40*0.40*0.589-0.52*0.52*0.061	0.28
グレーチング蓋	T-25　(受枠供) 520×520×61	枚		1.00
			a	

L型街渠工	切下部 現場打	布設工	(L=10.0m当り)	

L型街渠 S=1:10

切下部

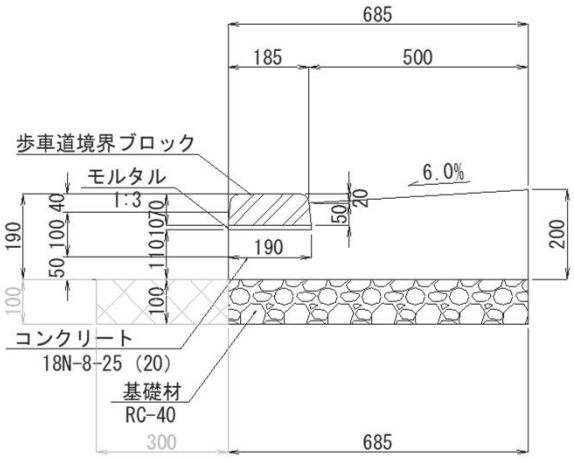

種　別	規格・寸法	単位	計　算　式	数 量
掘　削	土砂	m3	0.100*0.300*10.0	0.30
埋戻し	発生土	m3	0.100*0.300*10.0	0.30
残土処理		m3	0.30-0.30	0.00
基礎砕石	再生砕石　RC-40 t=10cm	m3	0.685*0.100*10.0	0.69
基礎型枠		m2	(0.110+0.200)*0.600	0.19
基礎コンクリート	18N-8-25(20)	m3	(0.110*0.190+(0.170+0.200)/2*0.495)*10.0	1.12
敷モルタル	ﾓﾙﾀﾙ (1:3) t=1cm	m3	0.010*0.190*10.0	0.020
歩車道境界ブロック	150/190×200-70×600	本	10.0/0.60	16.67

209街区外造成工事

撤去工集計表

街区名	項　目	規　格	単位	数　量　計　算							計	備　考
区10-8(A)号												
	空洞ブロック	t=15cm	m	23.45	10.55						34.00	
	現場打ちコンクリート											
			m3	6.55	1.85						8.40	
防塵ネット		H=3.00m	m	60.00							60.00	ネットなし

土留擁壁	擁壁①	撤去工	1箇所当り	

擁壁-①-1　側面図

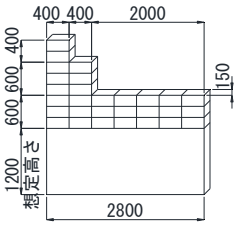

擁壁-①-2　側面図

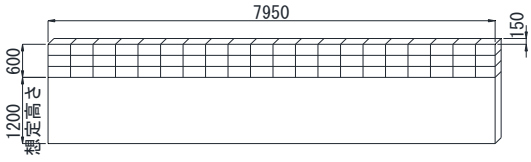

擁壁-①-3　側面図

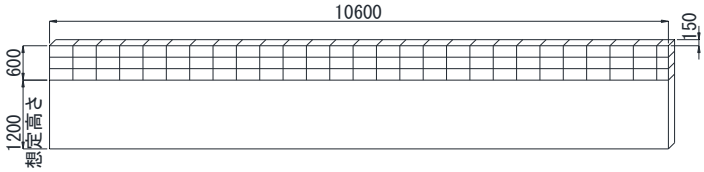

擁壁-①-4　側面図

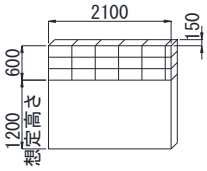

種　別	規格・寸法	単位	計　算　式	数 量
土留擁壁	空洞ブロック 現場打ちコンクリート	m	2.80+7.95+10.60+2.10	23.45
		m3	0.972+2.147+2.862+.567	6.55

土留擁壁	擁壁②	撤去工	1箇所当り	

擁壁-②　平面図

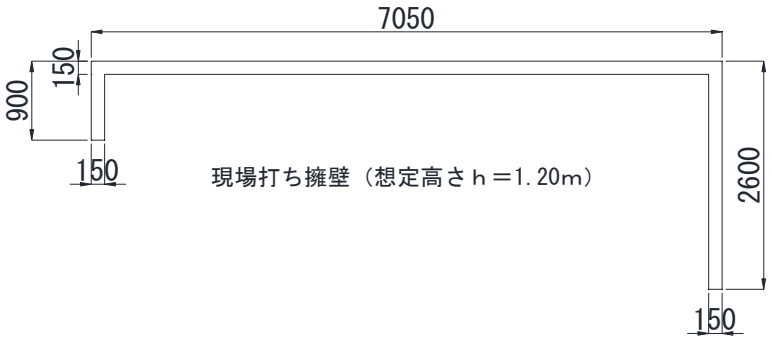

種　別	規格・寸法	単位	計　算　式	数 量
土留擁壁	空洞ブロック 現場打ちコンクリート	m	0.90+7.05+2.60	10.55
		m3	1.845	1.85

敷き鉄板

項目	式				数量	単位
延長	112 m			=	112	m
規格	22 ＊	1524 ＊	6090			
単位重量	1.604 t/枚			=	1.604	t/枚
数量	112 ／	6.09 ＊	2	≒	38	枚
面積	1.524 ＊	6.09 ＊	38	=	352.68	m2
重量	1.604 ＊	38		=	60.952	t

防塵ネット	H=3.00m	撤去工	10m当り	

参考図

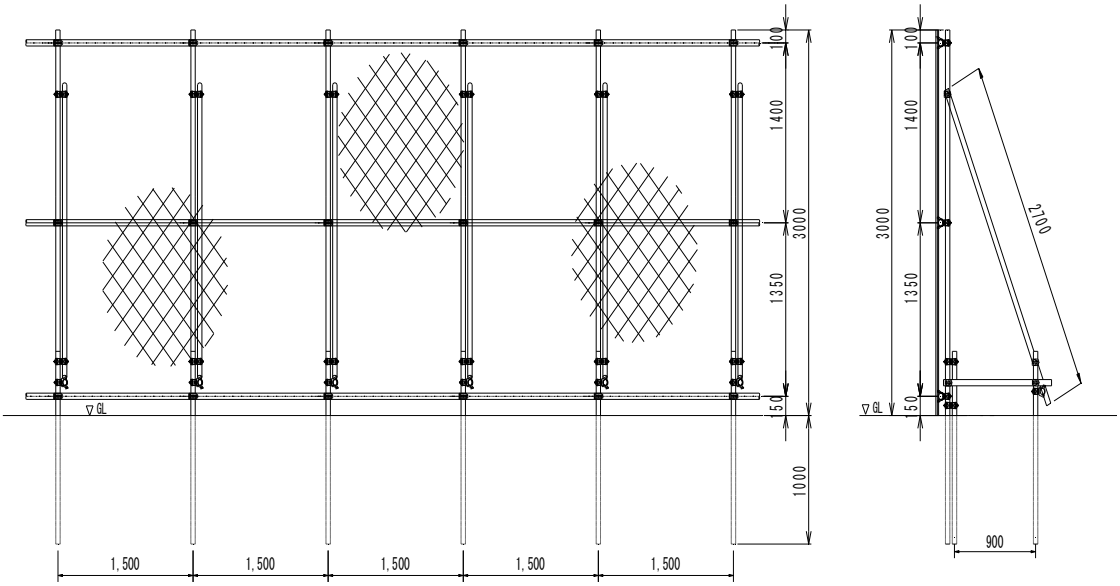

種　別	規格・寸法	単位	計　算　式	数 量
単管	4.00m	本	10.00/1.50	6.67
		本	10.00/4.00*3段	7.50
	2.70m	本	10.00/1.50	6.67
	1.50m	本	10.00/1.50*2	13.33
	1.20m	本	10.00/1.50	6.670
仮設材運搬	単管	t	(4.00×(6.67+7.50)+2.70×6.67+1.50×13.33 +1.20×6.67) ×0.00273	0.28
防塵ネット		m2	3.00×10.00	30.00